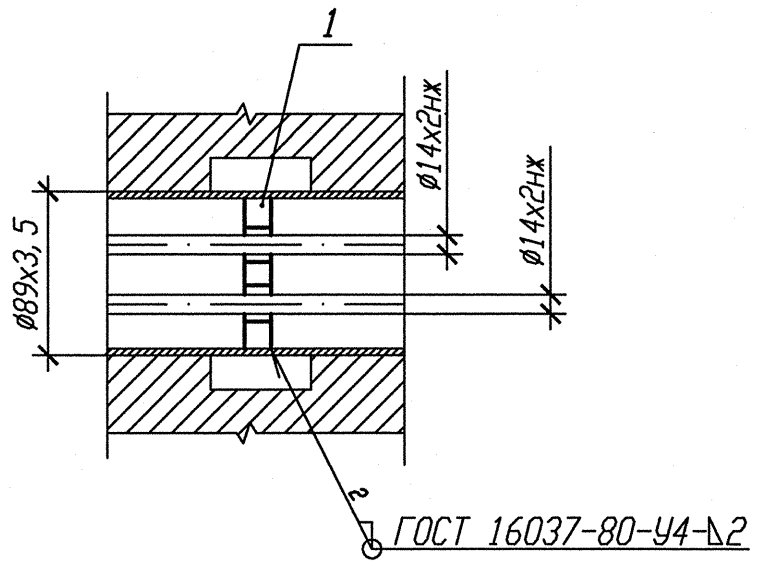

Деталь поз. 1

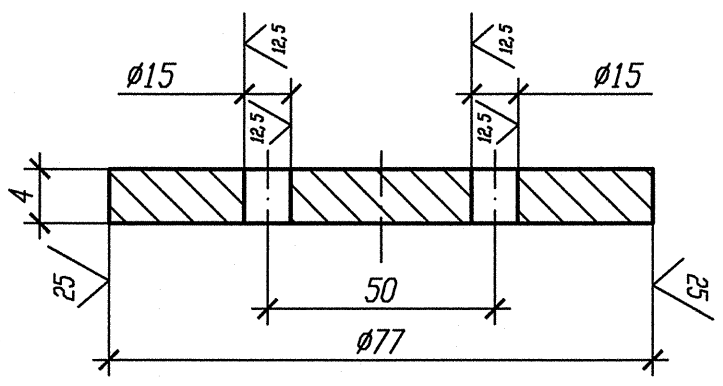

1 Привязку опоры смотри изометрический чертеж 3TV11Z15, 3TV11Z18, 3TV11Z29, 3TV11Z35.

2 Маркировка проходки ТГ-458, ТГ-495.

3 Изготовить два комплекта.

Спецификация деталей

Поз.	Обозначение	Наименование	Кол.	Материал	Масса, кг ед.	Масса, кг общ.	Приме-чание
1	БК-1998806	Лист	1	Б-ПН-4 ГОСТ19903-74 Лист 12Х18Н10Т-МБг ГОСТ7350-77	0,16	0,16	
	ГОСТ 2246-70	Проволока		СВ-04Х19Н11М3		-	
					Итого:	0,16	

АРХИВНЫЙ ЭКЗЕМПЛЯР

Изм.	Кол. уч.	Лист	Nдок.	Подпись	Дата
Инж. 2к.		Случевская			13.02
Пров. инж. 1к.		Швабинский			13.02
Пров. вед. инж.		Махотина			13.02
Н. контр.		Краснояров			13.02

Инв. N подл. R3.03732.1.0.13
Лист 266

R3. TV10. 3071. 013. 03. 00. 010

Ростовская АЭС Блок 3

Редукторное отделение Герметичная часть Трубопроводы отбора проб Рр больше 2.2 МПа	Стадия	Лист	Листов
	Р		1
Опора скользящая направляющая 3TV10Y292, 3TV10Y469	ОАО "НИАЭП" 2013		

Инв. N подл.	Подп. и дата	Взам. инв. N
R3.03732.1.0.13		

Формат А3